見積参考資料

工事名　Ｒ８徳土　新浜勝浦線　勝・沼江　道路改良工事（２）

◇経費情報◇

工種区分	道路改良工事
単価地区	徳島３
単価使用年月	令和 8年11月
施工地域・工事場所	一般交通影響有り（２）－２
前金支出割合	補正を行わない
契約保証	金銭的保証
現場環境改善費	計上しない
週休２日確保工事に係る経費補正	補正なし

注意

「見積参考資料」は入札参加者の迅速で適正な工事費の見積りのための一資料であり、請負契約を拘束するものではない。

設計内訳書（本01）

工事名	Ｒ８徳土　新浜勝浦線　勝・沼江　道路改良工事（２）	事業区分 工事区分	道路新設･改築 道路改良

工事区分・工種・種別・細別	規格	単位	数量	単価	金額	数量・金額増減	摘要
道路改良		式	1				
道路土工		式	1				
掘削工		式	1				
掘削	土質:土砂,施工方法:ｵｰﾌﾟﾝｶｯﾄ,押土:無し,障害:無し,施工数量:5,000m3未満	m3	10				単　1号
路床盛土工		式	1				
路床盛土	施工幅員:2.5m以上4.0m未満	m3	30				単　2号
残土処理工		式	1				
土砂等運搬	土質:土砂(岩塊･玉石混り土含む)	m3	80				単　3号
残土等処分		m3	80				単　4号
擁壁工		式	1				
作業土工		式	1				
床掘り	土質:土砂	m3	130				単　5号
埋戻し 転用土	土質区分:土砂,土質:土砂	m3	40				単　6号

設計内訳書（本01）

工事名	Ｒ８徳土　新浜勝浦線　勝・沼江　道路改良工事（２）	事業区分 工事区分	道路新設･改築 道路改良

工事区分・工種・種別・細別	規格	単位	数量	単価	金額	数量・金額増減	摘要
基面整正		m2	40				単　7号
場所打擁壁工		式	1				
2号擁壁工 W/C≦60%		式	1				内　1号 【暫定】
道路付属施設工		式	1				
防護柵工		式	1				
基礎補強筋		t	0.1				単　8号
仮設工		式	1				
水替工		式	1				
ﾎﾟﾝﾌﾟ排水	排水量:0以上120(m3/h)未満,全揚程:10m,排水方法:常時排水	日	20				単　9号
交通管理工		式	1				
交通誘導警備員 B		人日	40				単　10号
直接工事費		式	1				
共通仮設		式	1				

設計内訳書（本01）

工事名	Ｒ８徳土　新浜勝浦線　勝・沼江　道路改良工事（２）	事業区分 工事区分	道路新設･改築 道路改良

工事区分・工種・種別・細別	規格	単位	数量	単価	金額	数量・金額増減	摘要
共通仮設費		式	1				
技術管理費		式	1				
土質等試験費		式	1				内　2号
共通仮設費（率計上）		式	1				
純工事費		式	1				
現場管理費		式	1				
工事原価		式	1				
一般管理費等		式	1				
工事価格		式	1				
消費税額及び地方消費税額		式	1				
工事費計		式	1				

一式当り内訳書

単価使用年月	2026.11
歩掛適用年月	2026.11
労務調整係数	1.000-00000　0.0　0

内　1号	2号擁壁工 W/C≦60%

名称・規格	条件	単位	数量	単価	金額	数量・金額増減	摘要
ｺﾝｸﾘｰﾄ	無筋･鉄筋構造物,ﾊﾞｯｸﾎｳ(ｸﾚｰﾝ機能付)打設,18-8-40(高炉),一般養生,全ての費用	m3	47				
型枠	一般型枠,鉄筋･無筋構造物	m2	95				
目地板	30m2未満,瀝青繊維質目地板t=10	m2	5				
均しｺﾝｸﾘｰﾄ		m3	3				単　11号
型枠	一般型枠,均しｺﾝｸﾘｰﾄ	m2	4				
硬質塩化ﾋﾞﾆﾙ管(一般管) VP-65		m	23				
吸出防止材敷設		m2	2				単　12号
吸出防止材		m2	2				単　13号
円形空洞型枠 D200		m	4				
ジオセル		m2	48				単　14号 【暫定】
連結作業		個	72				単　15号
連結材		個	72				単　16号 【暫定】

一式当り内訳書

単価使用年月	2026.11
歩掛適用年月	2026.11
労務調整係数	1.000-00000　0.0　0

内　1号	2号擁壁工 W/C≦60%

名称・規格	条件	単位	数量	単価	金額	数量・金額増減	摘要
吸出防止材敷設		m2	122				単　12号
吸出防止材		m2	122				単　13号 【暫定】
ｱﾝｶｰﾋﾟﾝ打設		本	66				単　17号
ｱﾝｶｰﾋﾟﾝ		本	66				単　18号 【暫定】
砕石		m3	19				単　19号
合計							

一式当り内訳書

単価使用年月	2026.11
歩掛適用年月	2026.11
労務調整係数	1.000-00000　0.0　0

内　2号	土質等試験費						
名称・規格	条件	単位	数量	単価	金額	数量・金額増減	摘要
土質等試験費(一式入力)		式	1				単　24号
合計							

１次単価表

単価使用年月	2026.11
歩掛適用年月	2026.11
労務調整係数	1.000-00000　0.0　0

単　1号	掘削	土質:土砂,施工方法:ｵｰﾌﾟﾝｶｯﾄ,押土:無し,障害:無し,施工数量:5,000m3未満	単位	m3	単位数量	1	単価	

名称・規格	条件	単位	数量	単価	金額	摘要
掘削	土砂,ｵｰﾌﾟﾝｶｯﾄ,無し,無し,5,000m3未満	m3	1			
合計						
単価						円／m3

１次単価表

単価使用年月	2026.11
歩掛適用年月	2026.11
労務調整係数	1.000-00000　0.0　0

単　2号	路床盛土	施工幅員:2.5m以上4.0m未満	単位	m3	単位数量	1	単価	

名称・規格	条件	単位	数量	単価	金額	摘要
路床盛土	2.5m以上4.0m未満	m3	1			
合計						
単価						円／m3

１次単価表

単価使用年月	2026.11
歩掛適用年月	2026.11
労務調整係数	1.000-00000　0.0　0

単　3号	土砂等運搬	土質:土砂(岩塊･玉石混り土含む)	単位	m3	単位数量	1	単価	

名称・規格	条件	単位	数量	単価	金額	摘要
土砂等運搬	標準,ﾊﾞｯｸﾎｳ ﾊﾞｹｯﾄ容量0.8m3,土砂(岩塊･玉石混り土含む),無し,22.5km以下	m3	1			
合計						
単価						円／m3

１次単価表

単価使用年月	2026.11
歩掛適用年月	2026.11
労務調整係数	1.000-00000　0.0　0

単　4号	残土等処分		単位	m3	単位数量	1	単価	

名称・規格	条件	単位	数量	単価	金額	摘要
残土等処分		m3	1			
合計						
単価						円／m3

１次単価表

単価使用年月	2026.11
歩掛適用年月	2026.11
労務調整係数	1.000-00000　0.0　0

単　5号	床掘り	土質:土砂	単位	m3	単位数量	1	単価	

名称・規格	条件	単位	数量	単価	金額	摘要
床掘り	土砂,上記以外(小規模),全ての費用	m3	1			
合計						
単価						円／m3

１次単価表

単価使用年月	2026.11
歩掛適用年月	2026.11
労務調整係数	1.000-00000　0.0　0

単　6号	埋戻し 転用土	土質区分:土砂,土質:土砂	単位	m3	単位数量	1	単価	

名称・規格	条件	単位	数量	単価	金額	摘要
埋戻し	上記以外(小規模),土砂,全ての費用	m3	1			
合計						
単価						円／m3

１次単価表

単価使用年月	2026.11
歩掛適用年月	2026.11
労務調整係数	1.000-00000　0.0　0

単　7号	基面整正		単位	m2	単位数量	1	単価	

名称・規格	条件	単位	数量	単価	金額	摘要
基面整正		m2	1			
合計						
単価						円／m2

１次単価表

単価使用年月	2026.11
歩掛適用年月	2026.11
労務調整係数	1.000-00000　0.0　0

単　8号	基礎補強筋		単位	t	単位数量	1	単価	

名称・規格	条件	単位	数量	単価	金額	摘要
鉄筋工 加工･組立	加工･組立,一般構造物,SD345 D13, 標準	t	1			単　20号
合計						
単価						円／t

１次単価表

単価使用年月	2026.11
歩掛適用年月	2026.11
労務調整係数	1.000-00000　0.0　0

単　9号	ﾎﾟﾝﾌﾟ排水	排水量:0以上120(m3/h)未満,全揚程:10m,排水方法:常時排水	単位	日	単位数量	26	単価	

名称・規格	条件	単位	数量	単価	金額	摘要
ﾎﾟﾝﾌﾟ設置･撤去		箇所	1			単　21号
ﾎﾟﾝﾌﾟ運転	0以上120(m3/h)未満,10m,常時排水	日	26			単　22号
合計						
単価						円／日

１次単価表

単価使用年月	2026.11
歩掛適用年月	2026.11
労務調整係数	1.000-00000　0.0　0

単　10号	交通誘導警備員B		単位	人日	単位数量	1	単価	

名称・規格	条件	単位	数量	単価	金額	摘要
交通誘導警備員B		人日	1			単　23号
合計						
単価						円／人日

２次単価表

単価使用年月	2026.11
歩掛適用年月	2026.11
労務調整係数	1.000-00000　0.0　0

単　11号	均しｺﾝｸﾘｰﾄ		単位	m3	単位数量	1	単価	

名称・規格	条件	単位	数量	単価	金額	摘要
ｺﾝｸﾘｰﾄ	小型構造物,ﾊﾞｯｸﾎｳ(ｸﾚｰﾝ機能付)打設,18-8-25(高炉),一般養生,全ての費用	m3	1			
合計						
単価						円／m3

２次単価表

単価使用年月	2026.11
歩掛適用年月	2026.11
労務調整係数	1.000-00000　0.0　0

単　12号	吸出防止材敷設		単位	m2	単位数量	100	単価	

名称・規格	条件	単位	数量	単価	金額	摘要
普通作業員		人	0.4			
合計						
単価						円／m2

２次単価表

単価使用年月	2026.11
歩掛適用年月	2026.11
労務調整係数	1.000-00000　0.0　0

単　13号	吸出防止材		単位	m2	単位数量	1	単価	

名称・規格	条件	単位	数量	単価	金額	摘要
材料費(m2)		m2	1			単　25号
合計						
単価						円／m2

２次単価表

単価使用年月	2026.11
歩掛適用年月	2026.11
労務調整係数	1.000-00000　0.0　0

単　14号	ジオセル		単位	m2	単位数量	1	単価	

名称・規格	条件	単位	数量	単価	金額	摘要
材料費(m2)		m2	1			単　26号
合計						
単価						円／m2

２次単価表

単価使用年月	2026.11
歩掛適用年月	2026.11
労務調整係数	1.000-00000　0.0　0

単　15号	連結作業		単位	個	単位数量	100	単価	

名称・規格	条件	単位	数量	単価	金額	摘要
普通作業員		人	0.4			
合計						
単価						円／個

２次単価表

単価使用年月	2026.11
歩掛適用年月	2026.11
労務調整係数	1.000-00000　0.0　0

単　16号	連結材		単位	個	単位数量	1	単価	

名称・規格	条件	単位	数量	単価	金額	摘要
材料費(個)		個	1			単　27号
合計						
単価						円／個

２次単価表

単価使用年月	2026.11
歩掛適用年月	2026.11
労務調整係数	1.000-00000　0.0　0

単　17号	ｱﾝｶｰﾋﾟﾝ打設		単位	本	単位数量	100	単価	

名称・規格	条件	単位	数量	単価	金額	摘要
普通作業員		人	0.5			
合計						
単価						円／本

２次単価表

単価使用年月	2026.11
歩掛適用年月	2026.11
労務調整係数	1.000-00000　0.0　0

単　18号	ｱﾝｶｰﾋﾟﾝ		単位	本	単位数量	1	単価	

名称・規格	条件	単位	数量	単価	金額	摘要
材料費(本)		本	1			単　28号
合計						
単価						円／本

２次単価表

単価使用年月	2026.11
歩掛適用年月	2026.11
労務調整係数	1.000-00000　0.0　0

単　19号	砕石		単位	m3	単位数量	1	単価	

名称・規格	条件	単位	数量	単価	金額	摘要
再生ｸﾗｯｼｬｰﾗﾝ RC-40		m3	1			
合計						
単価						円／m3

２次単価表

単価使用年月	2026.11
歩掛適用年月	2026.11
労務調整係数	1.000-00000　0.0　0

単　20号	鉄筋工 加工･組立	加工･組立,一般構造物,SD345 D13, 標準	単位	t	単位数量	1	単価	

名称・規格	条件	単位	数量	単価	金額	摘要
鉄筋工 加工	SD345 D13,標準	t	1			単　29号
鉄筋工 組立	一般構造物,SD345 D13,標準	t	1			単　30号
合計						
単価						円／t

２次単価表

単価使用年月	2026.11
歩掛適用年月	2026.11
労務調整係数	1.000-00000　0.0　0

単　21号	ﾎﾟﾝﾌﾟ設置･撤去		単位	箇所	単位数量	1	単価	

名称・規格	条件	単位	数量	単価	金額	摘要
土木一般世話役		人	0.5			
特殊作業員		人	0.1			
普通作業員		人	2			
ﾊﾞｯｸﾎｳ運転		日	0.5			単　31号
諸雑費(まるめ)		式	1			
合計						
単価						円／箇所

２次単価表

単価使用年月	2026.11
歩掛適用年月	2026.11
労務調整係数	1.000-00000　0.0　0

単　22号	ﾎﾟﾝﾌﾟ運転	0以上120(m3/h)未満,10m,常時排水	単位	日	単位数量	1	単価	

名称・規格	条件	単位	数量	単価	金額	摘要
特殊作業員		人	0.17			
工事用水中ﾎﾟﾝﾌﾟ運転	0以上120(m3/h)未満,10m,常時排水	日	1			単　32号
発動発電機運転	0以上120(m3/h)未満,10m,常時排水	日	1			単　33号
諸雑費(率+まるめ)		式	1			
合計						
単価						円／日

２次単価表

単価使用年月	2026.11
歩掛適用年月	2026.11
労務調整係数	1.000-00000　0.0　0

単　23号	交通誘導警備員B		単位	人日	単位数量	1	単価	

名称・規格	条件	単位	数量	単価	金額	摘要
交通誘導警備員B		人	1			
諸雑費(まるめ)		式	1			
合計						
単価						円／人日

２次単価表

単価使用年月	2026.11
歩掛適用年月	2026.11
労務調整係数	1.000-00000　0.0　0

単　24号	土質等試験費(一式入力)		単位	式	単位数量	1	単価	

名称・規格	条件	単位	数量	単価	金額	摘要
土質等試験費		式	1			
合計						

３次単価表

単価使用年月	2026.11
歩掛適用年月	2026.11
労務調整係数	1.000-00000　0.0　0

単　25号	材料費(m2)		単位	m2	単位数量	1	単価	

名称・規格	条件	単位	数量	単価	金額	摘要
材料費 吸出防止材		m2	1			
合計						
単価						円／m2

３次単価表

単価使用年月	2026.11
歩掛適用年月	2026.11
労務調整係数	1.000-00000　0.0　0

単　26号	材料費(m2)		単位	m2	単位数量	1	単価	

名称・規格	条件	単位	数量	単価	金額	摘要
材料費 ジオセル		m2	1			
合計						
単価						円／m2

３次単価表

単価使用年月	2026.11
歩掛適用年月	2026.11
労務調整係数	1.000-00000　0.0　0

単　27号	材料費(個)		単位	個	単位数量	1	単価	

名称・規格	条件	単位	数量	単価	金額	摘要
材料費 連結材		個	1			
合計						
単価						円／個

３次単価表

単価使用年月	2026.11
歩掛適用年月	2026.11
労務調整係数	1.000-00000　0.0　0

単　28号	材料費(本)		単位	本	単位数量	1	単価	

名称・規格	条件	単位	数量	単価	金額	摘要
材料費 樹脂ｱﾝｶｰﾋﾟﾝ		本	1			
合計						
単価						円／本

３次単価表

単価使用年月	2026.11
歩掛適用年月	2026.11
労務調整係数	1.000-00000　0.0　0

単　29号	鉄筋工 加工	SD345 D13,標準	単位	t	単位数量	1	単価	

名称・規格	条件	単位	数量	単価	金額	摘要
土木一般世話役		人	0.2			
鉄筋工		人	2.3			
普通作業員		人	0.2			
ﾗﾌﾃﾚｰﾝｸﾚｰﾝ[油圧伸縮ｼﾞﾌﾞ型] 最大吊上能力25t吊		日	0.04			
鉄筋ｺﾝｸﾘｰﾄ用棒鋼 SD345 D13		t	1.03			
諸雑費(率+まるめ)		式	1			
合計						
単価						円／t

３次単価表

単価使用年月	2026.11
歩掛適用年月	2026.11
労務調整係数	1.000-00000　0.0　0

単　30号	鉄筋工 組立	一般構造物,SD345 D13,標準	単位	t	単位数量	1	単価	

名称・規格	条件	単位	数量	単価	金額	摘要
土木一般世話役		人	0.5			
鉄筋工		人	3.5			
普通作業員		人	0.3			
ﾗﾌﾃﾚｰﾝｸﾚｰﾝ[油圧伸縮ｼﾞﾌﾞ型] 最大吊上能力25t吊		日	0.11			
諸雑費(率+まるめ)		式	1			
合計						
単価						円／t

３次単価表

単価使用年月	2026.11
歩掛適用年月	2026.11
労務調整係数	1.000-00000　0.0　0

単　31号	ﾊﾞｯｸﾎｳ運転		単位	日	単位数量	1	単価	

名称・規格	条件	単位	数量	単価	金額	摘要
運転手(特殊)		人	1			
軽油		L	45			
ﾊﾞｯｸﾎｳ(ｸﾛｰﾗ)[標準･ｸﾚｰﾝ機能付き] ﾊﾞｹｯﾄ容量0.8m3　吊能力2.9t吊		日	1.47			
諸雑費(まるめ)		式	1			
合計						
単価						円／日

３次単価表

単価使用年月	2026.11
歩掛適用年月	2026.11
労務調整係数	1.000-00000　0.0　0

単　32号	工事用水中ﾎﾟﾝﾌﾟ運転	0以上120(m3/h)未満,10m,常時排水	単位	日	単位数量	1	単価	

名称・規格	条件	単位	数量	単価	金額	摘要
工事用水中ﾓｰﾀﾎﾟﾝﾌﾟ[普通型] 潜水ﾎﾟﾝﾌﾟ　口径200mm 全揚程10m		日	1.1			
諸雑費(まるめ)		式	1			
合計						
単価						円／日

３次単価表

単価使用年月	2026.11
歩掛適用年月	2026.11
労務調整係数	1.000-00000　0.0　0

単　33号	発動発電機運転	0以上120(m3/h)未満,10m,常時排水	単位	日	単位数量	1	単価	

名称・規格	条件	単位	数量	単価	金額	摘要
軽油		L	137			
発動発電機[ﾃﾞｨｰｾﾞﾙｴﾝｼﾞﾝ駆動] 45kVA		日	1.1			
諸雑費(まるめ)		式	1			
合計						
単価						円／日

機労材集計リスト（機械）

工事名	Ｒ８徳土　新浜勝浦線　勝・沼江　道路改良工事（２）					
単価コード	名　称	規　格	単位	数量	金額	摘要
L001010004	ﾊﾞｯｸﾎｳ(ｸﾛｰﾗ)[標準･ｸﾚｰﾝ機能付き]	ﾊﾞｹｯﾄ容量0.8m3 吊能力2.9t吊	日	6.719	76,595	
L001010011	ﾊﾞｯｸﾎｳ(ｸﾛｰﾗ型)[後方超小旋回型]	ﾊﾞｹｯﾄ容量0.28m3	日	0.365	2,268	
L001070011	振動ﾛｰﾗ(舗装用)[搭乗･ｺﾝﾊﾞｲﾝﾄﾞ式]	運転質量3～4t	日	0.584	2,553	
L001100007	工事用水中ﾓｰﾀﾎﾟﾝﾌﾟ[普通型]	潜水ﾎﾟﾝﾌﾟ　口径200mm 全揚程10m	日	22	11,572	
L001110010	発動発電機[ﾃﾞｨｰｾﾞﾙｴﾝｼﾞﾝ駆動]	45kVA	日	22	59,180	
L001130006	ﾗﾌﾃﾚｰﾝｸﾚｰﾝ[油圧伸縮ｼﾞﾌﾞ型]	最大吊上能力25t吊	日	0.015	798	
M000202097	ﾊﾞｯｸﾎｳ(ｸﾛｰﾗ型)[後方超小旋回型]	排出ｶﾞｽ対策型(第3次基準) ﾊﾞｹｯﾄ容量0.28m3	供用日	8.057	75,327	
M000202135	ﾊﾞｯｸﾎｳ(ｸﾛｰﾗ型)[標準型･超低騒音型]	排出ｶﾞｽ対策型(2014年規制) ﾊﾞｹｯﾄ容量0.8m3	供用日	0.07	1,790	
M000301005	ﾀﾞﾝﾌﾟﾄﾗｯｸ[ｵﾝﾛｰﾄﾞ･ﾃﾞｨｰｾﾞﾙ]	通称10t積級	供用日	4.702	114,560	
M000806001	ﾀﾝﾊﾟ及びﾗﾝﾏ[ﾗﾝﾏ]	通称60～80kg級	供用日	1.804	1,304	
	合計額				345,947	

見積単価一覧表

工事名	R8徳土　新浜勝浦線　勝・沼江　道路改良工事（2）			
名称	規格	単位	単価	備考
材料費	吸出防止材	m2	570	
材料費	ジオセル	m2	7,770	
材料費	樹脂ｱﾝｶｰﾋﾟﾝ	本	180	
材料費	連結材	個	290	
土質試験費	28項目	式	212,000	
処分費	土砂	m3	1,800	運搬距離　L=15.7km

技術管理費積上げ項目一覧表

工事名	Ｒ８徳土　新浜勝浦線　勝・沼江　道路改良工事（２）
積上げ項目	土質等試験費（特定事業場用）

番号	項目	規格仕様	単位	数量	備考
1	溶出液作成料		検体	1	
2	カドミウム	溶出試験	検体	1	
3	全シアン	溶出試験	検体	1	
4	有機リン	溶出試験	検体	1	
5	鉛	溶出試験	検体	1	
6	六価クロム	溶出試験	検体	1	
7	総水銀	溶出試験	検体	1	
8	アルキル水銀	溶出試験	検体	1	
9	PCB	溶出試験	検体	1	
10	ジクロロメタン	溶出試験	検体	1	
11	四塩化炭素	溶出試験	検体	1	
12	1,2-ジクロロエタン	溶出試験	検体	1	
13	1,1-ジクロロエチレン	溶出試験	検体	1	
14	シス-1,2-ジクロロエチレン	溶出試験	検体	1	
15	1,1,1-トリクロロエタン	溶出試験	検体	1	
16	1,1,2-トリクロロエタン	溶出試験	検体	1	
17	トリクロロエチレン	溶出試験	検体	1	
18	テトラクロロエチレン	溶出試験	検体	1	
19	1,3-ジクロロプロペン	溶出試験	検体	1	
20	ベンゼン	溶出試験	検体	1	
21	クロロエチレン	溶出試験	検体	1	
22	チウラム	溶出試験	検体	1	
23	シマジン	溶出試験	検体	1	
24	チオベンカルブ	溶出試験	検体	1	
25	セレン	溶出試験	検体	1	
26	ふっ素	溶出試験	検体	1	
27	ほう素	溶出試験	検体	1	
28	1,4-ジオキサン	溶出試験	検体	1	

数　量　総　括　表			工事区分 （レベル 1）	Ｒ８徳土　新浜勝浦線　勝・沼江 道路改良工事（２）		
工　種 （レベル 2）	種　別 （レベル 3）	細　別 （レベル 4）	規　格 （レベル 5）	単位	数　量	摘　　要
土工						
	土工					
		掘削	土砂	m3	10	13.7
		盛土	路床盛土	m3	30	34.4
	作業土工					
		床掘	土砂	m3	130	131.5
		埋戻	転用土	m3	40	39.5
		基面整正		m2	40	43.2
	残土処分工					
		土砂等運搬	土砂	m3	80	
		残土処分	土砂	m3	80	
擁壁工						
	2号擁壁工					
		コンクリート	σck≧18N/mm2	m3	47	46.7
		型枠	無筋構造物	m2	95	95.3
		目地材	エラスタイトt=10mm	m2	5	4.8
		均しコンクリート	σck≧18N/mm2	m3	3	3.2
		同上型枠	均し基礎型枠	m2	4	3.8
		水抜パイプ	VP65	m	23	23.4
		吸出防止材	300*300	m2	2	2.1
		円形空洞型枠	φ200	m	4	4.0
		ジオセル	GN-200SP	m2	48	47.5
		連結材	セルキー	個	72	72
		吸出防止材	トレップTT-200	m2	122	121.9
		樹脂アンカーピン	□20×300	本	66	66
		砕石	RC-40	m3	19	19.0
付属物施設工						
	1号防護柵設置工					
		鉄筋	SD345 D13	t	0.1	71.4

数　量　総　括　表			工事区分 （レベル 1）	Ｒ８徳土　新浜勝浦線　勝・沼江 道路改良工事（２）		
工　種 （レベル 2）	種　別 （レベル 3）	細　別 （レベル 4）	規　格 （レベル 5）	単位	数　量	摘　　要
仮設工						
	水替え工（24時間）					
		水中ポンプ設置	2ｲﾝﾁ3台	日	20	
	交通管理工					
		交通誘導警備員	B	人日	40	
共通仮設						
	技術管理費					
		土質試験費	28項目	式	1	

土工の流れ図

工事名：Ｒ８徳土　新浜勝浦線　勝・沼江　道路改良工事（２）　　路線名：新浜勝浦線　　工事箇所：勝浦郡勝浦町沼江字了仙寺（第２分割）

切土概要	切土細別	土　質	(m3) 切土数量	(m3) 地山数量	*L　(m3) ルーズ数量	*C　(m3) 締固め数量	(m3) 計上数量
掘削工	掘削	土砂	13.7	13.7	16.4	12.3	10
作業土工	床掘	土砂	131.5	131.5	157.8	118.4	130

構造物概要	構造物細別	殻種別	(m3) 取壊数量	*単重　(t) 地山数量	(m3) ルーズ数量	(t) 締固め数量	(m3) 計上数量

ルーズ数量(m3)

16　46　30　158　83　53　75　75

盛土概要	盛土細別	土　質	(m3) 盛土数量	*1/C　(m3) 地山数量	*L/C　(m3) ルーズ数量	(m3) 締固め数量	(m3) 計上数量
盛土工	路床盛土	土砂	34.4	38.2	45.9	34.4	30
作業土工	埋戻し	土砂	39.5	43.9	52.7	39.5	40

残土概要	残土細別	土　質	(m3) 残土数量	*1/L　(m3) 地山数量	(m3) ルーズ数量	*C/L　(m3) 締固め数量	(m3) 計上数量
搬出先							
残土処理工	残土処分						
		土砂	84.2	84.2	75.8	56.9	80

第 1 号計算書

名　　称	土工			1式当り数量
名　　称	規　　格	算　　式	単 位	数　　量
掘削	土砂	第３号計算書より	m3	13.7
盛土	路床盛土	〃	m3	34.4

第 2 号計算書

名　　称	作業土工			1式当り数量
名　　称	規　　格	算　　式	単 位	数　　量
床掘	土砂	第４号計算書より	m3	131.5
埋戻	転用土	〃	m3	39.5
基面整正		〃	m3	43.2

土工

数 量 計 算 書

第3号計算書

測　　点		掘削			路床盛土								
		断　面	平均断面	数　量	断　面	平均断面	数　量						
No. 5		1.0			1.9								
No. 5 + 12.28	12.28	0.6	0.80	9.8	1.8	1.85	22.7						
No. 5 + 18.78	6.50	0.6	0.60	3.9	1.8	1.80	11.7						
	m			m^3			m^3						
合　計	18.78			13.7			34.4						

作業土工(左)

数 量 計 算 書

第4号計算書

測　　点		床掘			埋戻(転用土)			基面整正					
		断　面	平均断面	数　量	断　面	平均断面	数　量	断　面	平均断面	数　量			
No.　5		6.8			2.1			2.3					
No.　5 ＋ 12.28	12.28	7.1	6.95	85.3	2.1	2.10	25.8	2.3	2.30	28.2			
No.　5 ＋ 18.78	6.50	7.1	7.10	46.2	2.1	2.10	13.7	2.3	2.30	15.0			
	m			m^3			m^3			m^3			
合　計	18.78			131.5			39.5			43.2			

第 5 号計算書

名　　称	2号擁壁工			1式当り数量
名　　称	規　　格	算　　式	単 位	数　　量
施工延長	地盤補強部	18.78	m	18.8
コンクリート	σck≧18N/mm^2	第7号計算書より	m3	46.7
型枠	無筋構造物	〃	m2	95.3
目地材	エラスタイト t=10mm	〃	m2	4.8
均し コンクリート	σck≧18N/mm^2	〃	m3	3.2
同上型枠	均し基礎型枠	0.2×18.78	m2	3.8
水抜パイプ	VP65	46.7/2	m	23.4
吸出防止材	300*300	46.7/2×0.30×0.30	m2	2.1
円形空洞型枠	Φ200	0.4×10	m	4.0
ジオセル	GN-200SP		m2	47.5
連結材	セルキー		個	72
吸出し防止材	トレップTT-200		m2	121.9
樹脂アンカーピン	□20×300		本	66
砕石	RC-40		m3	19.0

第 6 号計算書

名　　称	2号擁壁工	1.0m当り数量

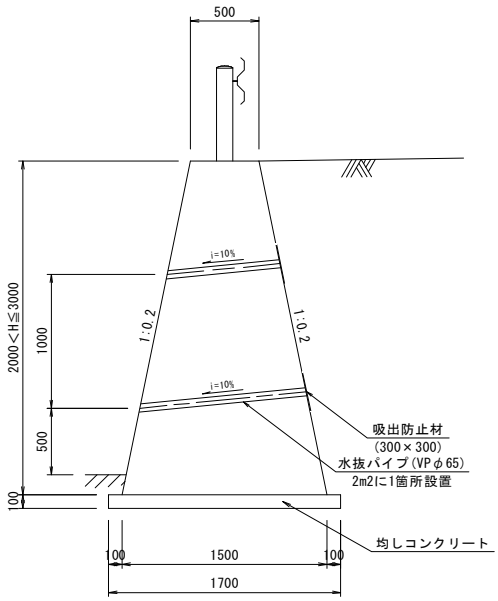

2号擁壁工

（1m当たり）

名　　称	規　　格	単　位	数　　量	数　　量
コンクリート	σck≧18N/mm2	m3	(0.50+0.40×H+0.50)/2xH	0.2H^2+0.5H
型枠	無筋構造物	m2	1.0198×2H	2.0396H
目地材	t=0.01m	m2	(0.2H^2+0.5H)/10.0	0.02H^2+005H
地盤補強部 均しコンクリート	σck=18N/mm2	m3	(0.4H+0.70)×0.10	0.04H+0.07
同上型枠	均し基礎型枠	m2	0.10×2	0.20
基礎砕石部 基礎材	RC-40,t=20cm	m2	0.2×H+0.2×H+0.70	0.4H+0.7

H	コンクリート	型枠	目地材	均し コンクリート	均し型 枠	基礎材
2.400	2.352	4.90	0.24	0.166	0.2	―
2.600	2.652	5.30	0.27	0.174	0.2	―
2.900	3.132	5.91	0.31	―	―	1.86

2号擁壁

数 量 計 算 書

第7号計算書

測　　点	点間距離	コンクリート			型枠			目地材			均しコンクリート		
		断　面	平均断面	数　量	断　面	平均断面	数　量	断　面	平均断面	数　量	断　面	平均断面	数　量
No.　5		2.652			5.30			0.27			0.174		
No.　5 ＋　4.278	4.28	2.652	2.652	11.35	5.30	5.300	22.68	0.27	0.270	1.16	0.174	0.174	0.74
No.　5 ＋ 12.278	8.00	2.352	2.502	20.01	4.90	5.100	40.80	0.24	0.255	2.04	0.166	0.170	1.36
No.　5 ＋ 18.780	6.50	2.352	2.352	15.29	4.90	4.900	31.85	0.24	0.240	1.56	0.166	0.166	1.08
	m			m^3			m^2			m^2			m^2
小　　計	18.78			46.65			95.33			4.76			3.18

ジオセル工
数量計算書

○ ジオセル

	品番		設置幅(m)		セル延長(m)		層数		面積(㎡)	(マットレス高)m
1ブロック	GN-200SP-7	A1=		×		×		=		
2ブロック	GN-200SP	A2=		×		×		=		
3ブロック	GN-200SP	A3=		×		×		=		
4ブロック	GN-200SP	A4=		×		×		=		
5ブロック	GN-200SP	A5=	2.300	×	18.78	×	2	=	43.2	0.40
									Σ 43.2㎡	

合計	品番		面積(㎡)		ロス率				
	GN-200SP	Σ A=	43.2	×	1.10		(ロス率10%)	=	47.5 m^2

○ 接続材

	横断方向(個)		列(接続数)		延長方向(個)		列(接続数)			
1ブロック		×		+		×		=		個
2ブロック		×		+		×		=		個
3ブロック		×		+		×		=		個
4ブロック		×		+		×		=		個
5ブロック	18	×	4	+	0	×	4	=	72	個

※ Σ N= 72 個

○ 吸出し防止材

算式(周長m+横断方向ラップ幅m)×(延長方向ラップ幅m×ラップ数+設置延長m) (周長:マットレス幅×高さ)

1ブロック	A1=			×		+		=		㎡
2ブロック	A2=			×		+		=		㎡
3ブロック	A3=			×		+		=		㎡
4ブロック	A4=			×		+		=		㎡
5ブロック	A5=		(5.4+0.5)	×	(0.1×9	+	18.78)	=	116.1	㎡

※ Σ B= 116.1 面積 × 1.05 (ロス率5%) = 121.9 m^2

○ 樹脂アンカーピン

		起終点ラップ数		上下段(本/箇所)		
1ブロック	N1=		×			=	
2ブロック	N2=		×			=	
3ブロック	N3=		×			=	
4ブロック	N4=		×			=	
5ブロック	N5=	11	×	6		=	66

※ Σ N= 66 本

○ 中詰材

		(マットレス幅)		(マットレス高さ)		(設置延長)		
1ブロック	V1=		×		×		=	
2ブロック	V2=		×		×		=	
3ブロック	V3=		×		×		=	
4ブロック	V4=		×		×		=	
5ブロック	V5=	2.300	×	0.400	×	18.78	=	17.3

※ Σ V= 17.3 体積 × 1.1 (土量変化率10%) = 19.0 m^3

1層当り t=15cm 面積 0 ㎡
t=20cm 面積 43.2 ㎡

第 8 号計算書

名　　称	1号防護柵設置工	1式当り数量

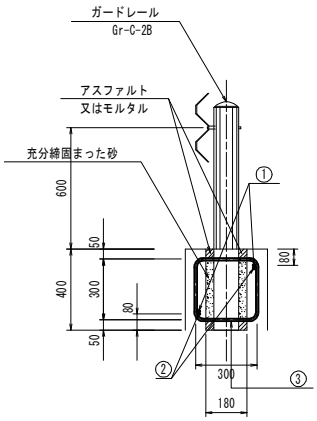

基礎補強工

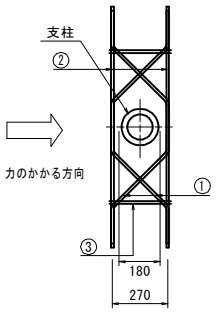

加　工　図

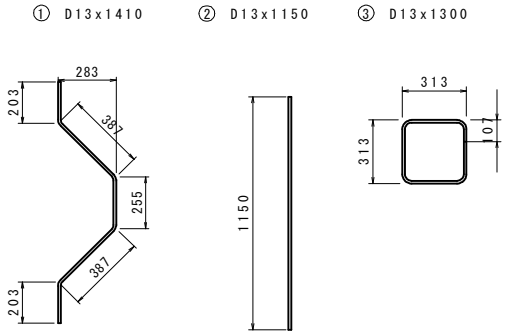

1箇所当り

記号	径	単位重量	1本の長さ	本数	1本の重量	重　量	摘　要
①	D13	0.995	1410	2	1.403	2.8	～
②	D13	0.995	1150	2	1.144	2.3	――
③	D13	0.995	1260	2	1.254	2.5	□
SD345 D13					合計	7.6 kg	

名　　称	規　　格	算　　式	単 位	数　　量
施工延長	擁壁部	No.5 ～ No.5+18.78　L=18.78m	m	18.78
鉄筋	SD345 D13	18.78/2×7.6	kg	71.4